COFFRET ETHERNET INTELLIGENT

Coffret Ethernet intelligent extérieur

Modèle SBOX1802SFG-I

Aperçu général

Le SBOX1802SFG-I est un coffret de commutateur PoE industriel extérieur avec 8 ports PoE Gigabit et 2 emplacements SFP Gigabit. Conçu pour les environnements difficiles et une température de fonctionnement de -40°C à +75°C, il offre une protection industrielle contre les surtensions pour la surveillance extérieure, les transports intelligents, le ferroviaire et les villes intelligentes. Le commutateur DIP intelligent de Maxsol prend en charge Watchdog, l'isolation VLAN, l'isolation des ports et leur priorité (QoS), pour un réseau stable, fiable et efficace.

Caractéristiques

- Commutateur PoE industriel avec 8 ports PoE 10/100/1000M et 2 ports SFP 100/1000M ; les ports 1-8 prennent en charge IEEE 802.3af/at ;
- Prend en charge AI Watchdog, l'isolation des ports, VLAN et la priorité des ports + QoS
- Affectation des broches 1,2,3,6
- Tension d'entrée: AC100-240V, 50/60Hz
- Les ports PoE 1~8 prennent en charge la détection intelligente AF/AT ; puissance standard de 15.4W/port et maximale de 30W/port ;
- Conforme à IEEE 802.3, IEEE 802.3u, IEEE 802.3ab et IEEE 802.3z ;
- Température de fonctionnement : -40~75°C
- Indice de protection IP : IP65 ;

Spécifications

MAXSOL France

Spécifications

Modèle	SBOX1802SFG-I

Interfaces

Interface	8 ports PoE 10/100/1000Base-T (données/alimentation) ; 2 emplacements SFP pour liaison montante sur fibre 100/1000Base-X (données)
Port Ethernet	Les ports 1-8 prennent en charge 10/100/1000Base-TX, la détection automatique et l'adaptation MDI/MDI-X en duplex intégral/semi-duplex
Commutateur DIP	AI Watchdog, Isolement des ports, VLAN, Priorité des ports +QOS

PoE

Norme PoE	IEEE802.3af/at
Port SFP	Port de fibre optique Gigabit SFP, modules optiques correspondants par défaut (commande en option monomode / multimode, monofibre / module optique double fibre. LC)
Adaptateur d'alimentation	300 W

Caractéristiques physiques

Indicateurs DEL	PWR,OPT, NMC,ALM
Interface d'alimentation	Entrée CA
Câble optique	Multimode : 850nm, 0 ~ 550M ; monomode : 1310nm, 0 ~ 40KM ; 1550nm, 0 ~ 120KM.
Topologie du réseau	Prise en charge des topologies en étoile, en bus, en arbre et hybride
Tension d'entrée	AC100-240V, 50/60Hz
Consommation totale (PoE)	< 246 W
Alarme de tension	Pris en charge

Ventilateur

RPM	3000 ±10%
Taille	92 × 92 × 25 mm
Entrée d'alimentation	220V

MCB (disjoncteur miniature)

Tension assignée de fonctionnement (Ue)	230/400V AC
Courant nominal	6-63 A
Fréquence nominale	50Hz
Température de fonctionnement	-35°C+75°C
Classe de protection	IP40

Environnement

Température de fonctionnement	-40°C~+75°C. L'appareil est testé pendant 4 heures à 85°C.
Température de stockage	-40°C~+85°C
Humidité relative	5%~95%, sans condensation
Méthodes thermiques	Refroidissement automatique par ventilateurs
MTBF	100 000 heures

CEM et protection du boîtier

Indice de protection IP	IP65
Protection de l'alimentation contre les surtensions	IEC 61000-4-5 niveau X (8KV/6KV)
Protection du port Ethernet contre les surtensions	IEC 61000-4-5 niveau X (8KV/6KV)
RS	IEC 61000-4-3 niveau 3 (10V/m)

EFI	IEC 61000-4-4 niveau 3 (1V/2V)
CS	IEC 61000-4-6 niveau 3 (10V/m)
PFMF	IEC 61000-4-8 niveau 4 (30A/m)
DIP	IEC 61000-4-11 niveau 3 (10V)
ESD	IEC 61000-4-2 niveau 4 (8K/15K)

Coffret

Dimensions du produit	450X500X284mm
Méthode d'installation	Montage mural/sur mât

Vue d'ensemble des dimensions du produit

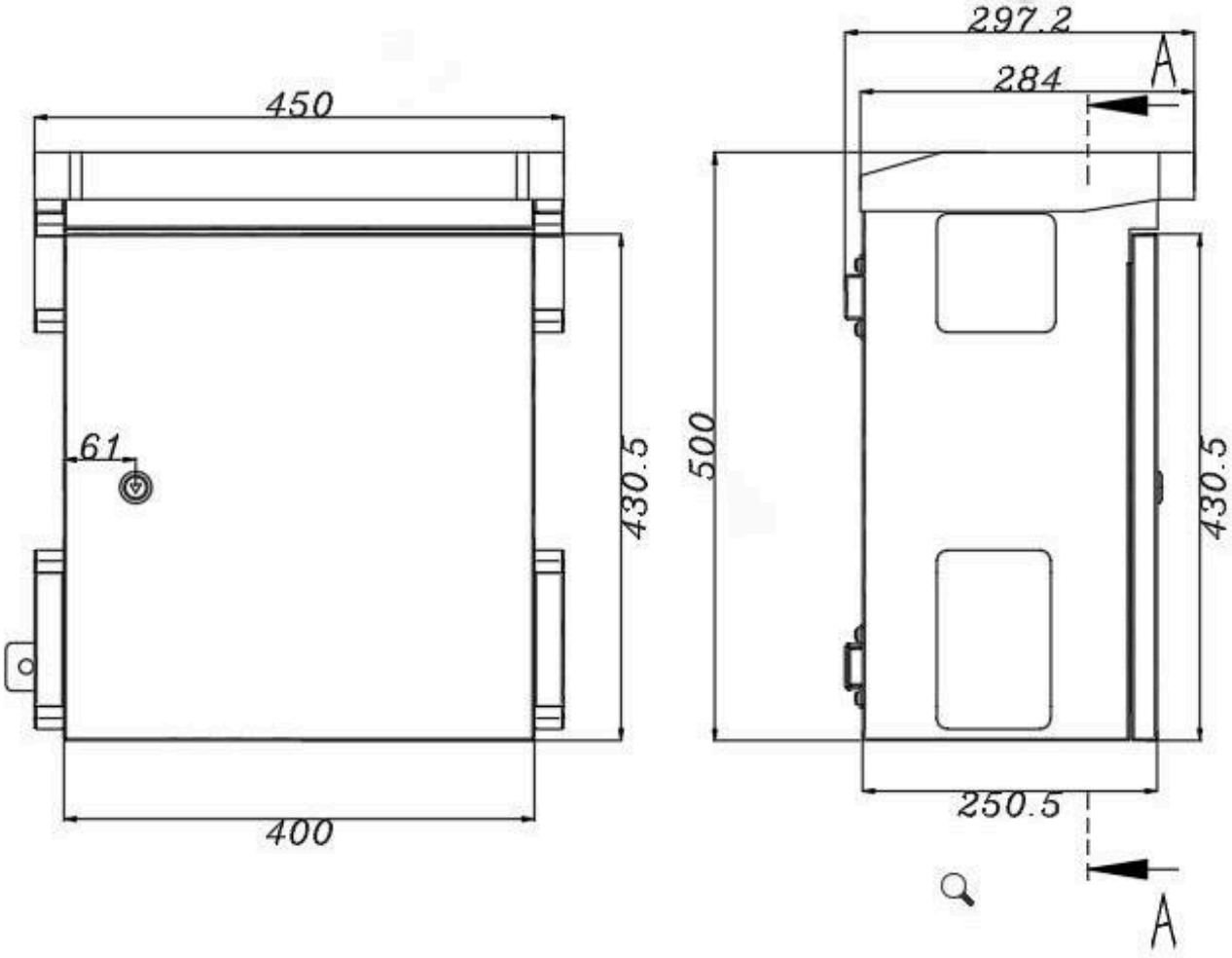

Référence des dimensions et de l'installation du produit

Vue d'ensemble du produit

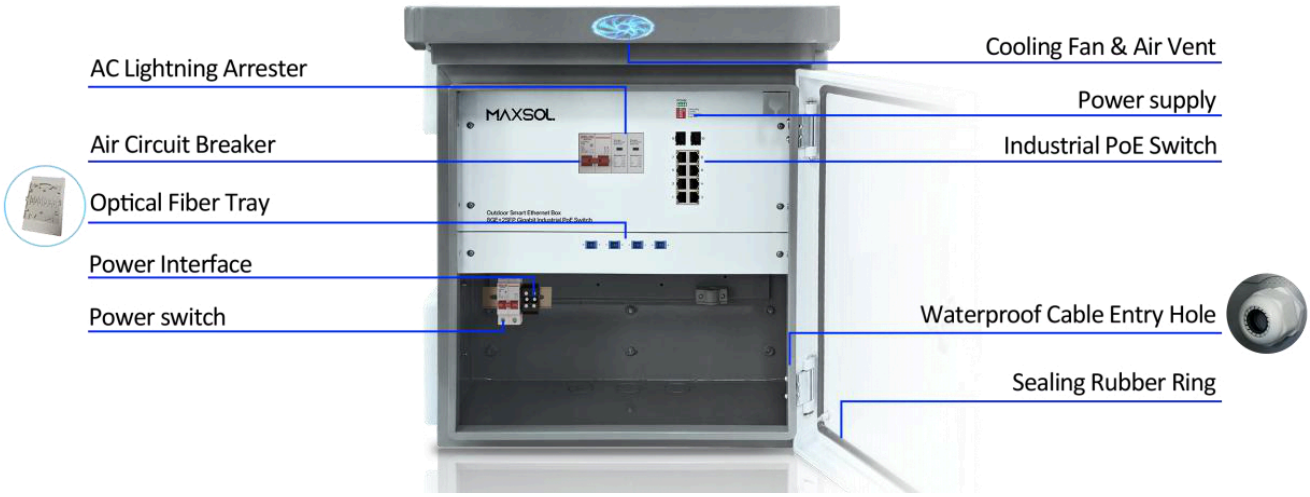

Référence des dimensions et de l'installation du produit

Traduction des annotations de l'image

L'illustration d'origine est conservée ; ses annotations en anglais sont traduites dans la légende ci-dessous.

AC Lightning Arrester
Parafoudre CA

Air Circuit Breaker
Disjoncteur

Optical Fiber Tray
Plateau de fibre optique

Power Interface
Connecteur d'alimentation

Power switch
Interrupteur d'alimentation

Cooling Fan & Air Vent
Ventilateur de refroidissement et ouverture d'aération

Power supply
Bloc d'alimentation

Industrial PoE Switch
Commutateur PoE industriel

Waterproof Cable Entry Hole
Entrée de câble étanche

Sealing Rubber Ring
Joint d'étanchéité en caoutchouc

Montage

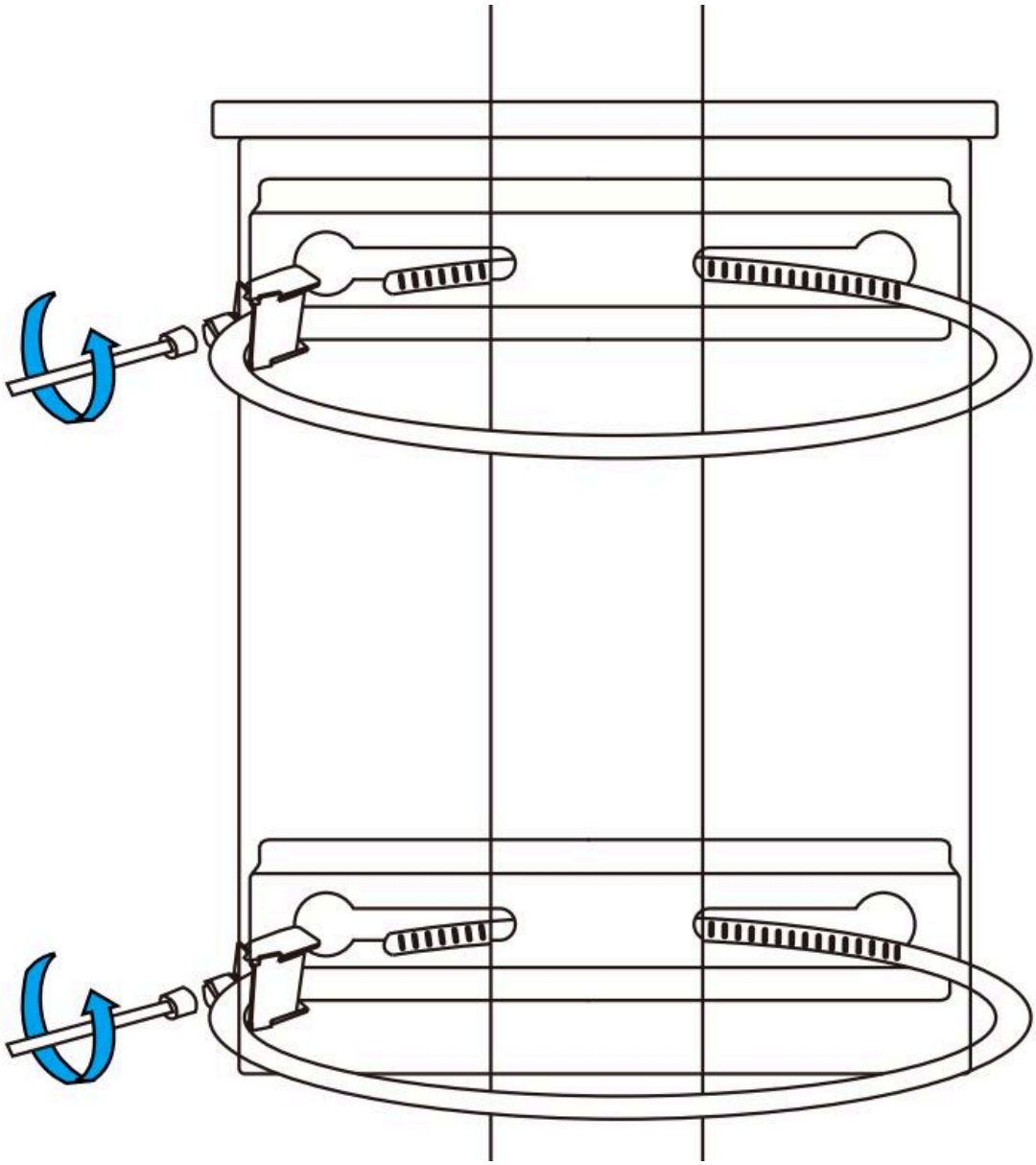

Référence des dimensions et de l'installation du produit

Nous contacter

Maxsol France

Courriel

sales@maxsol-tech.com